VÄDERSTATION MED PEKSKÄRM (VIND- OCH LUFTTRYCK) Art.02041 (Totalt 7sidor)

Svensk manual

Läs instruktionsmanualen noggrannt innan du sätter i batterierna. Väderstationen WH1080PC inkluderar en basstation (mottagare), en sändarenhet, en vindriktningssensor, en vindhastighetssensor, en regnmätare, USB kabel och PC mjukvara på CD-ROM. Basstationen är utrustad med LCD pekskärm och tillåter en stor mängd variation av tid och väderdata.
Vänster topp: INOMHUS-UTOMHUS temperatur och luftfuktighet
Höger topp: Vind- och regnmätning
Vänster mitt: Väderprognos (tendens)
Höger mitt: Lufttryck och lufttryckshistorik
Botten: Klocka och datum, Använt dataminne
Notera : "Alarm-på ikonen" visar att satt alarm har uppnåtts.

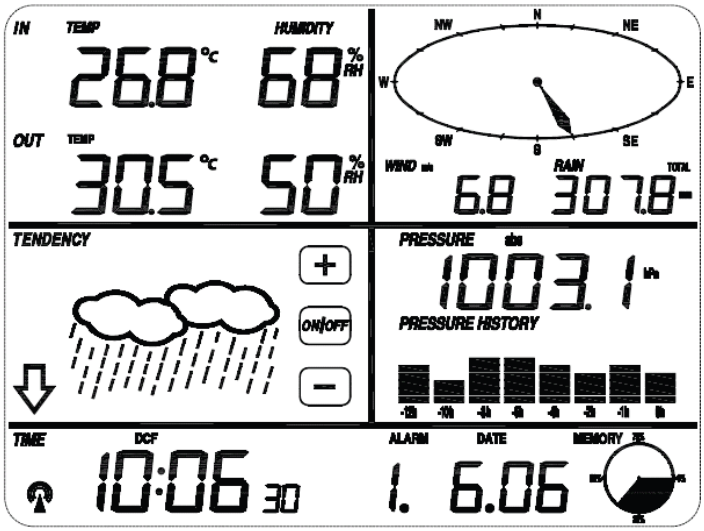

En tillagd funktion på väderstationen är avläsningen av all uppmätt och visad tid och väderdata på PC samt möjligheten att ladda upp data på internetsidor.

Viktig användninginformation
Alla handlingar och funktioner av väderstationen startas på pekskärmen genom ett lätt tryck. Rör vid den blinkade +, ON/OFF eller – ikonen för att ställa in ditt val.
Efter varje programmeringssteg som aktiveras på pekskärmen ljuder en ton (vid ljud påslaget) och bakgrundljuset lyser i några sekunder. Om ingenting rörs under 30 sekunder går skärmen automatisk tillbaka till normalt visningsläge.

Uppstart

Sensorer

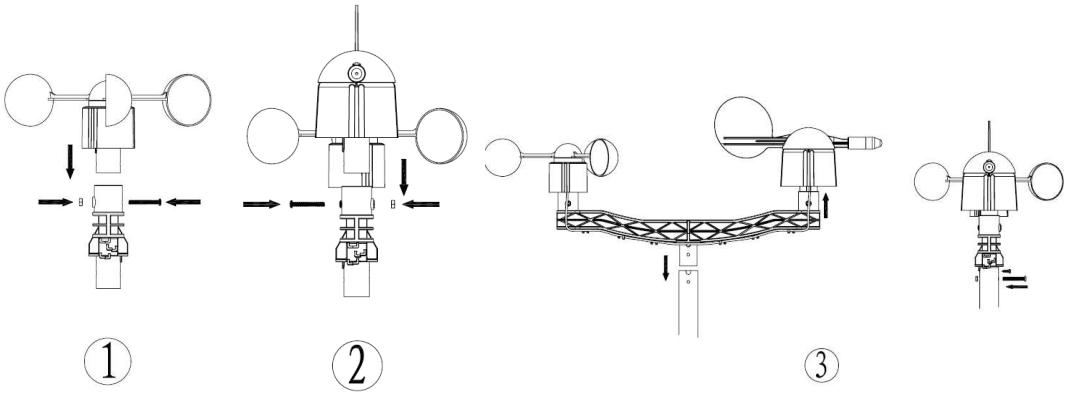

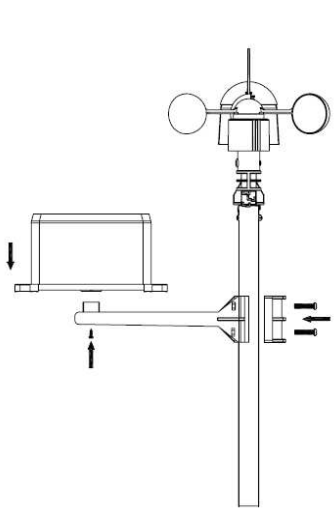

④

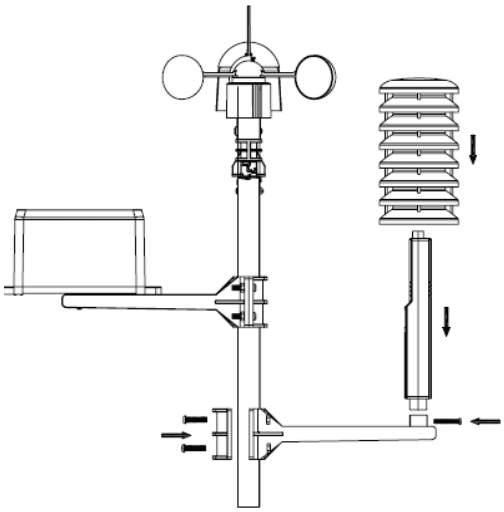

⑤

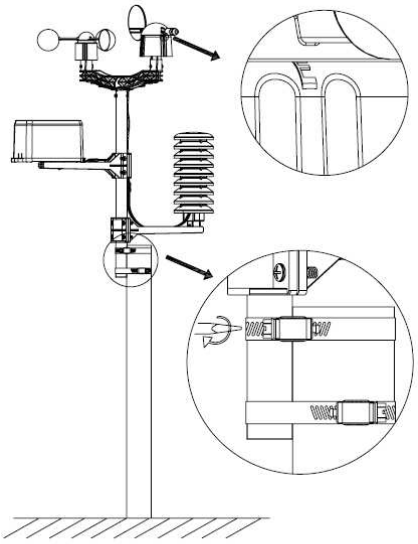

⑥

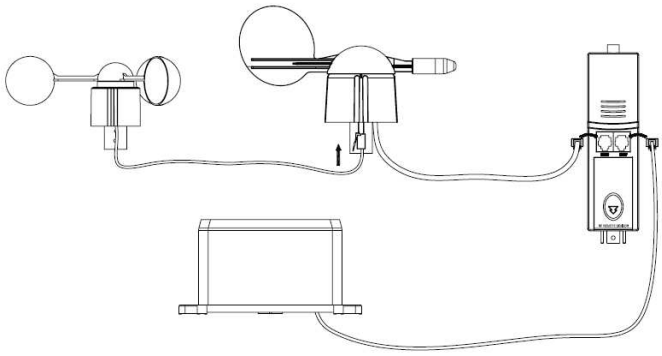

Viktigt:
På kanten av vindsensorn står bokstäverna N, E, S och W vilka representerar väderstrecken (norr, öst, syd och väst). Vindriktningssensorn måste justeras så att väderstrecken stämmer överens med verkligheten. Vindhastighetssensorn måste placeras i uttaget som finns på vindriktiningssensorn. Vindriktningssensorns kabel ska placeras i uttaget på termo-hygrosensorn markerat med ”Wind” på ovansidan. Kabeln till regnsensorn ska placeras i uttaget på termo-hygrosensorn markerat med “Rain” på ovansidan.

Systemstart
Sätt i två LR6 (AA) batterier i sändaren, LED ljuset i mitten på sändarens framsida lyser upp i 4 sekunder innan det slocknar och börjar fungera normalt. Sändaren kommer att göra en dataöverföring och sedan starta rutinen för den radiokontollerade klockan. Om tidssignalen kan tas emot korrekt blinkar LED ljuset 5 gånger. Om signalen inte kan tas emot avslutar sändaren sökningen efter en minut och återgår till normalläge. Under perioden då tidssignal mottas, vilken som längts pågår i 5 minuter, överförs inga andra data. Efter att batterierna satts in i väderstationen lyser alla segment upp på skärmen några få sekunder varpå väderstationen gör en första mätning och börjar registrera sändaren (radiomottagningsikonen visas). Rör ej skärmen innan utomhustemperatur har mottagits, annars bestäms utomhussensorns läge direkt efter tryckningen. När utomhusdata har registrerats växlar väderstationen automatiskt över till normalt visningsläge, varifrån alla inställningar sedan kan göras.

Placering
När du konstaterat att alla enheter fungerar kan de placeras på önskad plats, se till att de fungerar tillsammans på de valda platserna innan de placeras/monteras permanent. Om det inträffar överföringsproblem, kan de oftast lösas genom att flytta enherna till en annan plats, då t.ex. byggnader, träd och tvapparater kan störa radioöverföringen.

Uppstart
Notera: Tack vare de redan förinställda värdena behöver de flesta inte göra några ändringar av dessa (med undantag för relativt lufttryck). Inställningarna kan annars lätt justeras. För basinställningar startas följande meny genom ett lätt tryck på LCD skärmen i önskat visningsområde. Basinställninngarna kan justeras i följande ordning:
Notera*:* Inställningsproceduren kan när som helst avslutas genom ett tryck på ett annat funktionsområde (förutom “+”, “-” eller “ON/OFF”)

Inomhustemperatur

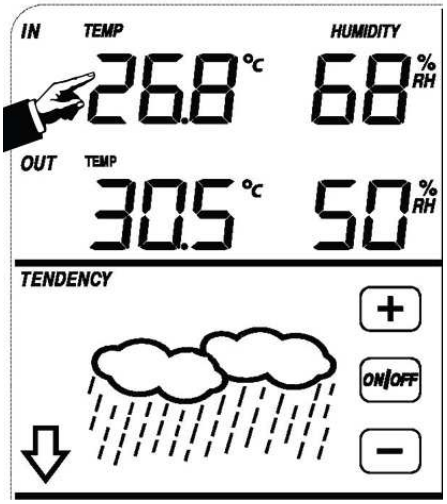

1) Tryck på INOMHUSTEMPERATUR sektionen, **+** knappen och **–** knappen blinkar. Tryck på **+** knappen eller **–** knappen för att ändra temperaturvisning mellan C och F.
2) Tryck på INOMHUSTEMPERATUR sektionen igen för att ställa in ”inomhustemperatur hög”-alarm. HI AL lyser upp. Ändra värdet med hjälp av **+**, **–** och ON/OFF knapparna. När alarmet är aktiverat visas högtalarikonen på skärmen. Håll ned **+** eller **–** knappen i 3 sekunder för att ändra värdet i större steg.
3) Tryck på INOMHUSTEMPERATUR sektionen en tredje gång för att ställa in “inomhustemperatur låg”-alarm. LO AL ikonen lyser upp. Ändra värdet på samma sätt som med hög-alarmet.
4) Tryck på INOMHUSTEMPERATUR sektionen en fjärde gång för att visa maximumtemperaturminne. MAX ikonen lyser upp. Nollställ värdet genom att hålla på det blinkade maxvärdet i 3 sekunder.
5) Tryck på INOMHUSTEMPERATUR sektionen en femte gång för att visa minimumtemperaurminne. Nollställ värdet genom att hålla på värdet i 3 sekunder.

Utomhustemperatur

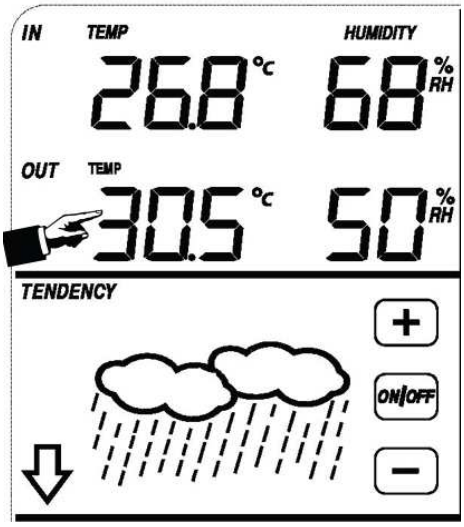

1) Tryck på UTOMHUSTEMPERATUR sektionen, **+** knappen och **–** knappen blinkar. Tryck på **+** knappen eller **–** knappen för att ändra visning mellan utomhustemperatur, vindkyla och daggpunkt.
2) Tryck på UTOMHUSTEMPERATUR sektionen igen, tryck på**+** eller **–** knappen för att ändra temperaturvisning mellan C och F.
3) Tryck på UTOMHUSTEMPERATUR sektionen en tredje gång för att ställa in ”utomhustemperatur hög”-alarm. HI AL lyser upp. Ändra värdet med hjälp av **+**, **–** och ON/OFF knapparna. När alarmet är aktiverat visas högtalarikonen på skärmen. Håll ned **+** eller **–** knappen i 3 sekunder för att ändra värdet i större steg.
4) Tryck på UTOMHUSTEMPERATUR sektionen en fjärde gång för att ställa in “utomhustemperatur låg”-alarm. LO AL ikonen lyser upp. Ändra värdet på samma sätt som med hög-alarmet.
5) Tryck på UTOMHUSTEMPERATUR sektionen en femte gång för att visa maximumtemperaturminne. MAX ikonen lyser upp. Nollställ värdet genom att hålla på det blinkade värdet i 3 sekunder.
6) Tryck på UTOMHUSTEMPERATUR sektionen en femte gång för att visa minimumtemperaurminne. Nollställ värdet genom att hålla på värdet i 3 sekunder.

Inomhusluftfuktighet

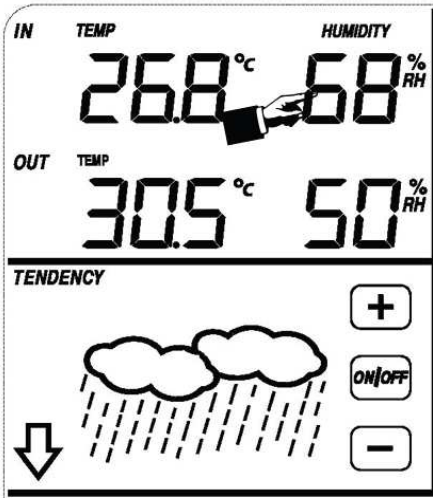

1) Tryck på INOMHUS LUFTFUKTIGHET sektionen för att ställa in ”luftfuktighet hög” – alarm. HI AL ikonen lyser upp. Tryck på **+** eller **–** knappen för att ändra värde och ON/OFF knappen för att aktivera eller deaktivera alarmet. När alarmet är aktiverat visas högtalarikonen.
2) Tryck på INOMHUS LUFTFUKTIGHET sektionen igen för att ställa in ”luftfuktighet låg” – alarm på samma sätt med högalarmet. LO AL ikonen lyser upp.
3) Tryck på INOMHUS LUFTFUKTIGHET sektionen en tredje gång för att visa maximum inomhus luftfuktighet. MAX ikonen lyser upp. Nollställ värdet genom att hålla på det blinkade värdet i 3 sekunder.
4) Tryck på INOMHUS LUFTFUKTIGHET sektionen en fjärde gång för att visa minimum luftfuktighetsminne. Nollställ värdet genom att hålla på värdet i 3 sekunder.

Utomhus luftfuktighet
Proceduren och inställningarna är desamma som för inomhus luftfuktighet.

Vindhastighet

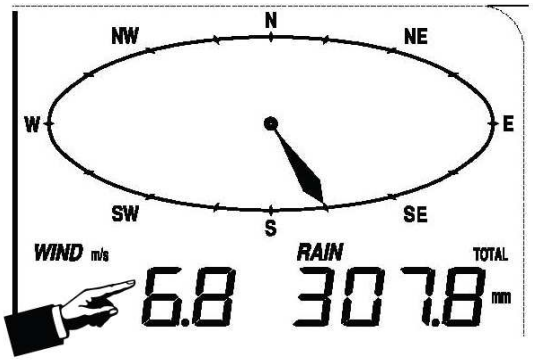

1) Tryck på VINDHASTIGHET sektionen för att växla mellan visning av medelhastighet och stormhastighet genom att trycka på **+** eller **–** knappen.
2) Tryck på VINDHASTIGHET sektionen igen för att välja vindhastighets enhet mellan km/h, mph, m/s, knots, bft.
3) Tryck på VINDHASTIGHET sektionen en tredje gång för att ställa in ”vindhastighet hög”- alarm med hjälp av **+**, - och ON/OFF knapparna.
4) Tryck på VINDHASTIGHET sektionen en fjärde gång för att ställa in önskat larm för vindriktning. Tryck på + eller – knappen för att ställa in önskat värde och aktivera/deaktivera med ON/OFF knappen
5) Tryck på VINDHASTIGHET sektionen en femte gång för att visa minnet för maximum vindhastighet. MAX ikonen lyser upp. Nollställ värdet genom att hålla på det blinkade värdet i 3 sekunder.

Regn

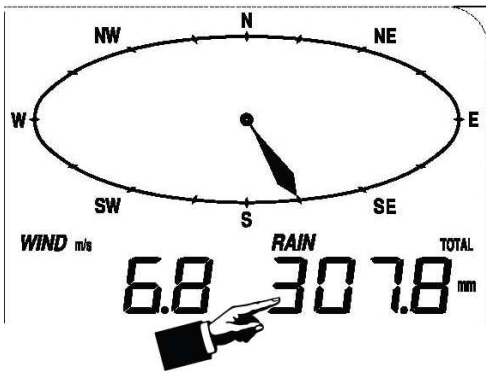

1) Tryck på REGN sektionen för att ändra visning mellan 1h, 24h, vecka, månad och total regnmängd genom att trycka på **+** eller **–** knappen.
2) Tryck på REGN sektionen igen för att välja enhet mellan mm och inch på samma sätt.
3) Tryck på REGN sektionen en tredje gång för att ställa in ”regnmängd hög”-alarm med hjälp av **+**, - och ON/OFF knapparna. HI AL ikonen lyser upp.
4) Tryck på REGN sektionen en fjärde gång för att visa maximumvärde för regnmängd. Nollställ värdet genom att hålla på det i 3 sekunder.
5) Tryck på REGN sektionen en femte gång för att nollställa värdet, genom att trycka på sektionen i 3 sekunder. 1h, 24h, vecka, månad och total regnmängd återställs till 0.

Väderprognos

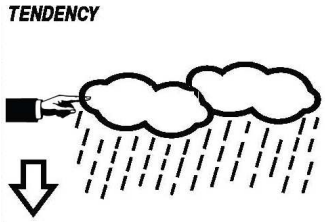

1) Tryck på VÄDERPROGNOS sektionen, Växla visningen mellan SOLIGT, HALVKLART, MULET och REGNIGT ikonen med + eller – knappen.
2) Tryck på VÄDERPROGNOS sektionen igen, använd **+** och **–** knaparna för att ställa in lufttrycks tröskelvärde från 2-4hPa.
3) Tryck på VÄDERPROGNOS sektionen en tredje gång och ställ in storm tröskelvärdet mellan 3-9hPa (förinställt på 4 hPa) med + eller – knappen.

Lufttryck

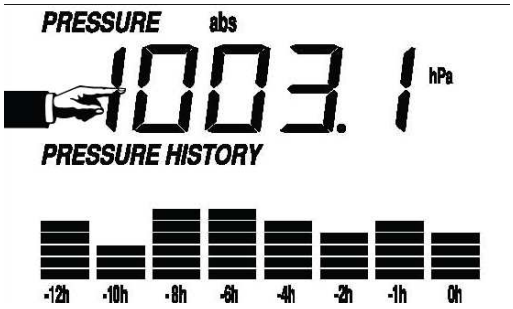

1) Tryck på LUFTTRYCK sektionen, använd + eller – knappen för att växla visning mellan absolut lufttryck och relativt lufttryck.
2) Tryck på LUFTTRYCK sektionen igen för att ändra enhet mellan hPa, inHg och mmHg med hjälp av + eller – knappen.
3) Tryck på LUFTTRYCK sektionen en tredje gång för att ställa in värde för relativt lufttryck. Ändra värdet med + eller – knappen. Genom att hålla ner knappen i 3 sekunder ändras värdet med större steg.
4) Tryck på LUFTTRYCK sektionen en fjärde gång. HI AL ikonen lyser upp. Ställ in “lufttryck högt”-alarmet med +, - och ON/OFF knapparna. Genom att hålla ner knappen i 3 sekunder ändras värdet med större steg. Högtalar ikonen visas när alarmet är aktiverat.
5) Tryck på LUFTTRYCK sektionen en femte gång för att på samma sätt ställa in ”lufttryck lågt”- alarmet.
6) Tryck på LUFTTRYCK sektionen en sjätte gång för att visa maximum lufttrycksmätning. Nollställ värdet genom att trycka på värdet i 3 sekunder.
7) Tryck på LUFTTRYCK sektionen en sjunde gång för att visa minimum lufttrycksmätning. Nollställ värdet genom att trycka på värdet i 3 sekunder.
Notera: Om absolut lufttryck väljs som visning hoppas steg 3 över.

Lufttrycks barograf
Tryck på LUFTTRYCKS BAROGRAF sektionen och använd + eller – knappen för att växla mellan 12h och 24 h lufttryckshistorik.

Klocka

1) Tryck på KLOCK sektionen och ställ in tidszon med + eller – knappen.
2) Tryck på KLOCK sektionen igen och ställ in 12/24 timmarsvisning med + eller – knappen.
3) Tryck på KLOCK sektionen en tredje gång för att med + eller – knappen aktivera eller deaktivera DST. (denna funktion fungerar enbart med WWVB versionen, medan den för DCF versionen inte är aktiverad).
Notera: “DST OFF” innebär att funktionen inte är aktiverad och klockan kommer inte att automatiskt ändra till internationellt korrekt tid. “DST ON” innebär att funktionen är aktiverad och klockan kommer automatiskt att ställas in enligt DTS tidsschema.
4) Tryck på KLOCK sektionen en fjärde gång för att ställa in timme med hjälp av + och – knapparna.
5) Tryck på KLOCK sektionen en femte gång för att på samma sätt ställa in minut.

Datum

1) Tryck på DATUM sektionen, ändra visning mellan alarmtid, datum och veckodatum med + eller – knappen.
2) Tryck på DATUM sektionen igen för att ändra visningsformat av datum mellan DD-MM format och MM-DD format med + eller – knappen.
3) Tryck på DATUM sektionen en tredje gång för att ställa in årtal. Även detta med + eller – knappen. Håll knappen nedtryckt i 3 sekunder för att ändra värdet i större steg.
4) Tryck på DATUM sektionen en fjärde gång för att på samma sätt ställa in månad.
5) Tryck på DATUM sektionen en femte gång för att ställa in dag på samma sätt.
6) Tryck på DATUM sektionen en sjätte gång för att ställa in alarmtimme med + eller – knappen.
7) Tryck på DATUM sektionen sjunde gång för att på samma sätt ställa in alarmminut.

Om RCC signal inte nås, **vänta över natten då en stark signal sänds kl 02.00.**

Minne
1) Tryck på MINNE sektionen för att aktivera historikdata. Använd – knappen för att visa tidigare väderhistorik tillsammans med tidpunkt. Använd + knappen för att se senare datahistorik. (Sparning av historikdata kan enbart ändras via PC mjukvaran, det förinställda sparningsintervallet ligger på 30 minuter).
2) Tryck på MINNE sektionen igen, ikonen CLEAR blinkar tillsammans med ikonen för minnesanvändning. Håll ned minnesikonen i 3 sekunder för att nollställa minnet.

PC överföring

En viktig funktion vid sidan om visningen på pekskärmen är att vädestationen tillåter dig att överföra all data till din PC för en komplett historik.

Datalagring
För en omfattande väderhistorik tillåter väderstationen ett internminne för upp till 4080 kompletta set med väderdata inklusive tid och datum. Dessa data finns kvar även om strömförsörjningen skulle brytas. Om minneskapaciteten överträds skrivs den äldsta datan över med den nya.

Dataminne
Vissa väderdata och inställningar kan enbart ses och ändras via PC. Detta gäller t.ex. tidsintervallet mellan sparningarna som med PC kan ställas in från 5-250 minuter.

Anslutning och mjukvara
Anslutningen mellan väderstation och PC sker med den medföljande USB kabeln. Den medföljande mjukvaran “EasyWeather” måste installeras på din PC. Denna mjukvara gör det möjligt att se all väderdata med grafiska symboler. Den gör även att det begränsade internminnet på väderstationen istället enbart begränsas av datorns minne. Dessutom kan aktuell väderdata läggas upp på webben med hjälp av “Web Publisher“ mjukvara.

Installation av PC mjukvara
Installationen av EasyWeather mjukvaran är enkel: Kopiera bara filerna på CD-ROM skivan till samma mapp och dubbelklicka på EasyWeather.EXE för att starta programmet. Se till att du kör programmet under administratörskontot på din PC, annars är det inte säkert att graffunktionen fungerar.

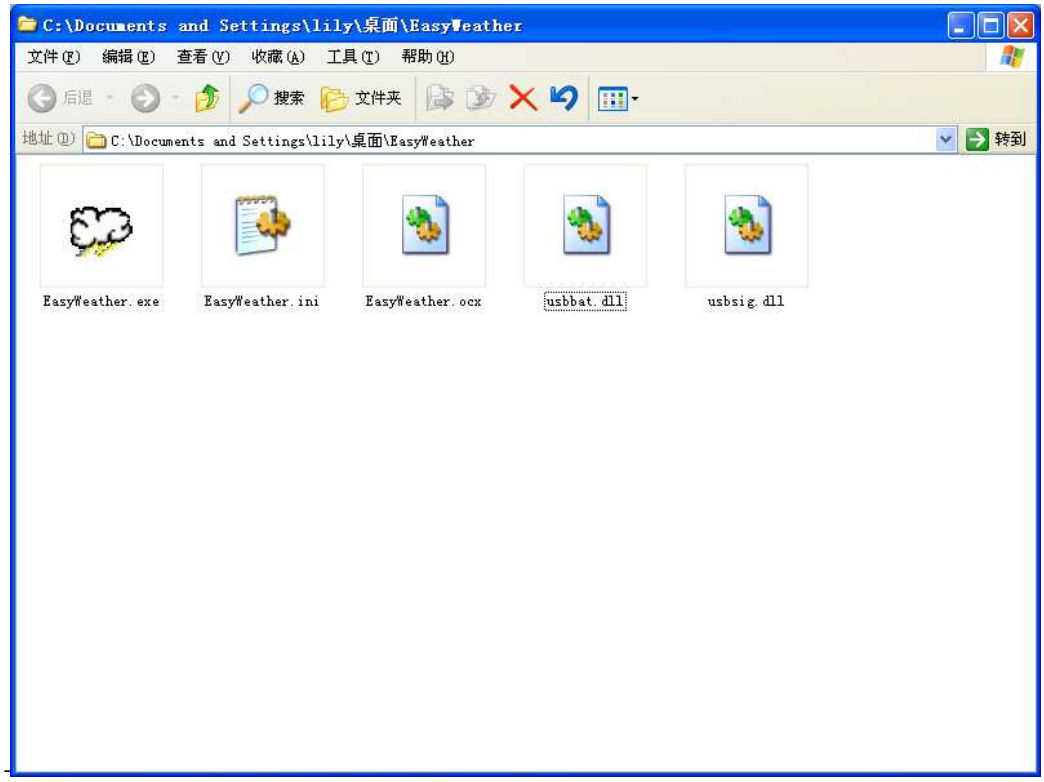
C:\Documents and Settings\lily\桌面\EasyWeather
文件(F) 编辑(E) 查看(V) 收藏(A) 工具(T) 帮助(H)
后退 搜索 文件夹
地址(D) C:\Documents and Settings\lily\桌面\EasyWeather
转到
EasyWeather.exe
EasyWeather.ini
EasyWeather.ocx
usbbat.dll
usbsig.dll

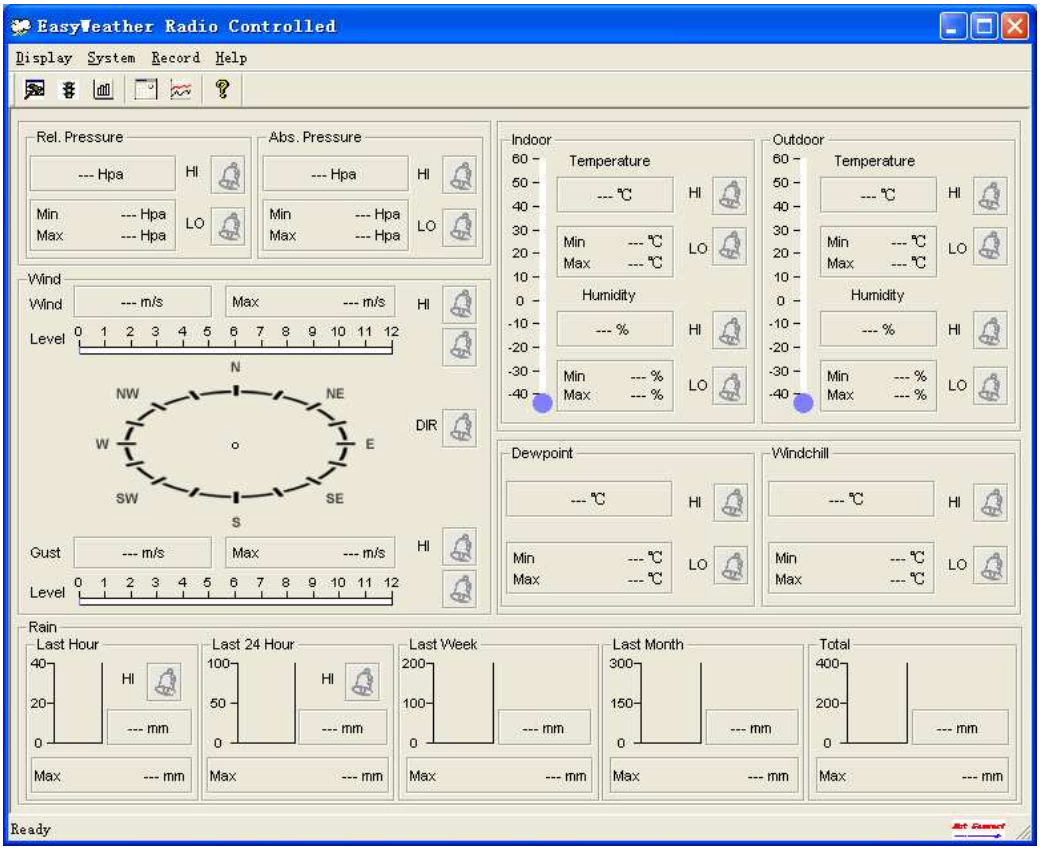
EasyWeather Radio Controlled
Display System Record Help
Rel. Pressure
Abs. Pressure
--- Hpa
Min --- Hpa
Max --- Hpa
HI
LO
Wind
Wind --- m/s
Max --- m/s
Level 0 1 2 3 4 5 6 7 8 9 10 11 12
N NW NE W E SW SE S
DIR
Gust --- m/s
Indoor
Outdoor
Temperature
--- ℃
Min --- ℃
Max --- ℃
Humidity
--- %
Min --- %
Max --- %
Dewpoint
Windchill
Rain
Last Hour
Last 24 Hour
Last Week
Last Month
Total
--- mm
Ready

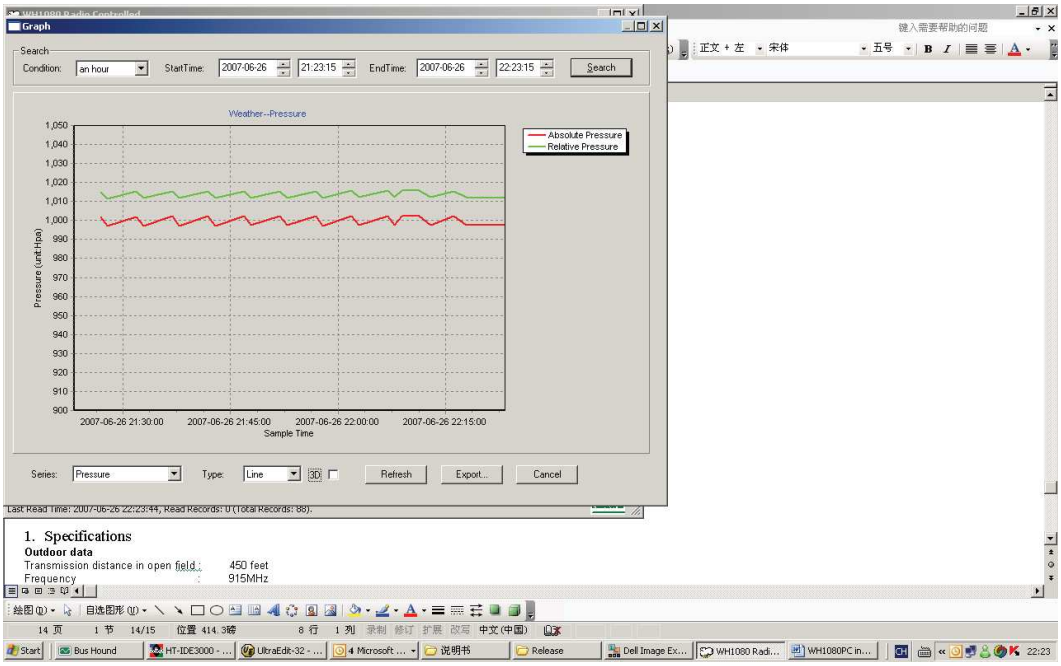

När minnet är fullt tar det ca 2 minuter att ladda över datan till din PC, samt ytterligare 2 minuter för att bearbeta all historik till grafik. Ytterligare detaljerad manual för PC mjukvara finns under hjälpmenyn.

För ytterligare information se den flerspråkiga manualen

Marknadsförs av Termometerfabriken Viking AB